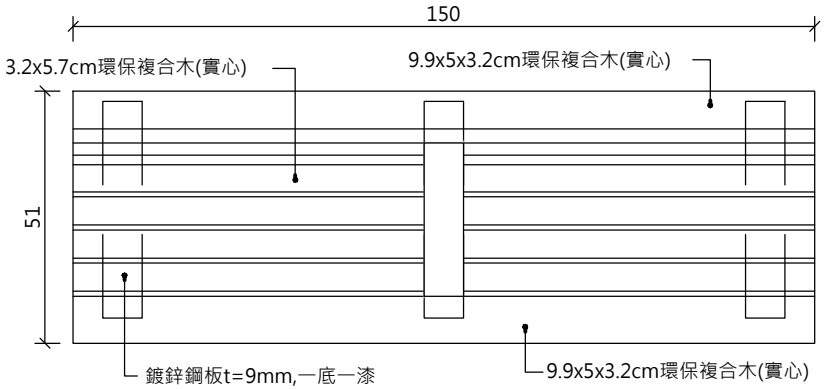

平面圖

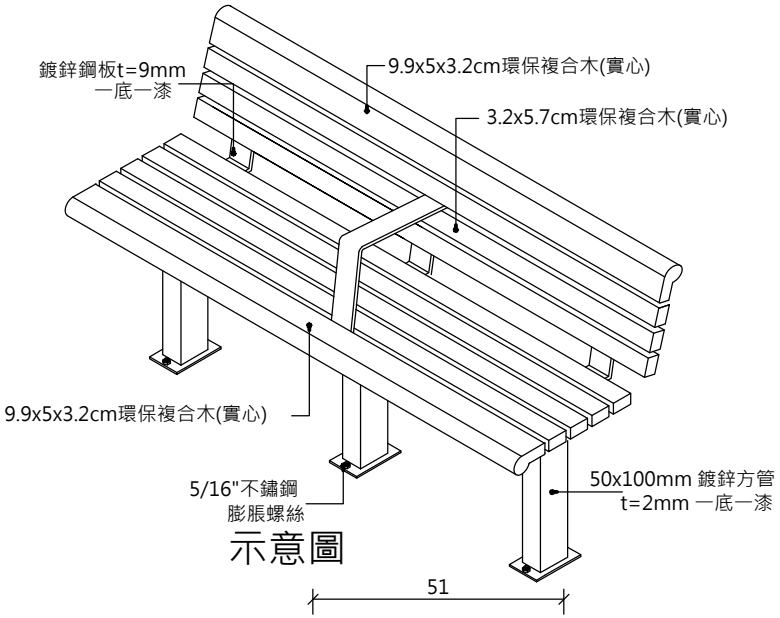

示意圖

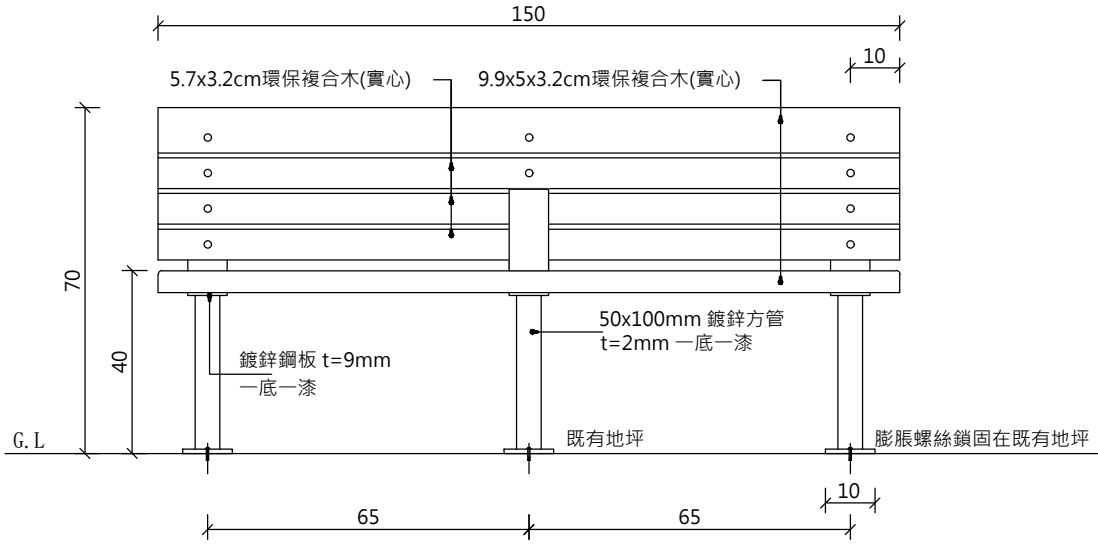

立面圖

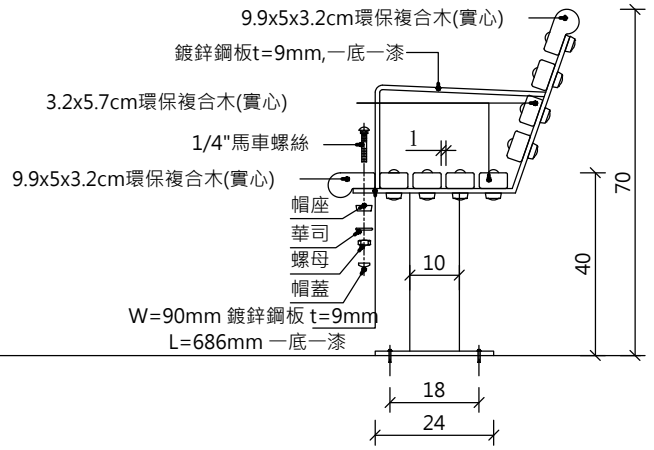

側面圖

SanGyn 勝竣有限公司 新北市林口區粉寮路二段129-2號	電話: 02-2601-6090 傳真: 02-2601-0620 免費專線:0800-281-617	產品型號: SJ-089BS 產品名稱: 扶手靠背塑木休閒椅	尺寸: 如圖所示 材質: 如圖所示 安裝: 如圖所示	客戶確認簽章:	日期: 2026/07/07 備註: 全部尺寸±3%