材料說明

#1.木料(打磨拋光),t5cm-16.5cm寬x116cm長,一側導D5cmm圓角,兩端側水平置中開槽0.5cm寬x5cm深x12cm長。

#2.立板,t16mm鋼板,依剖面圖尺寸雷射切割成型,預鑽螺絲孔。

#3. 鋼板梁,t16mm-15cm寬x116.8cm長

#4.固定鋼板,t5mm-5cm寬x7cm長

#5.中間加勁翼板,t10mm鋼板,預鑽螺絲孔,以M8-1/2"平頭不銹鋼糧牙螺絲鎖圖木料,共4支。

#6. 底座鋼板,t10mm-10cm寬×30cm長,以§3/8"(M10)不銹鋼膨脹螺絲固定於鋪面混凝土基礎層,共8支。

#7. MB-3"平頭不銹鋼糧牙螺絲鎖圖木料,共12支。

施工說明

1. #1~#6鋼材按圖加工焊製後,熱浸鍍鋅處理,鍍鋅量550g/m 以上。

2.熱浸鍍鋅處理後,採氟碳烤漆處理(需送審),並提送色卡樣板供機關/工程司核准後方可施作。

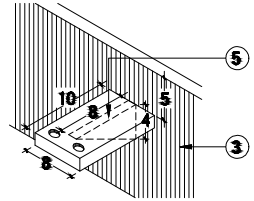

底部構件示意圖

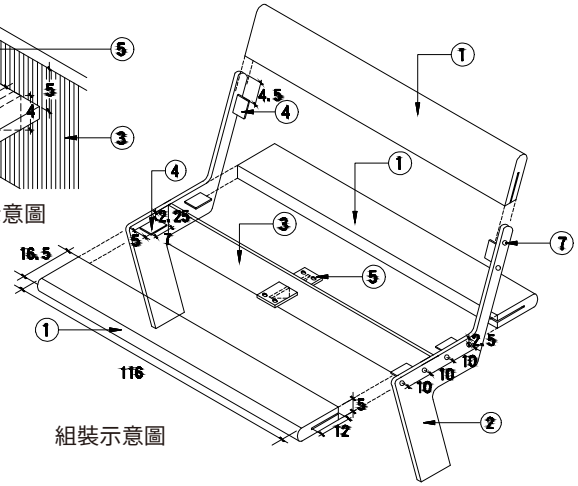

組裝示意圖

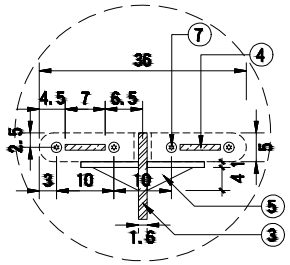

細部詳圖A

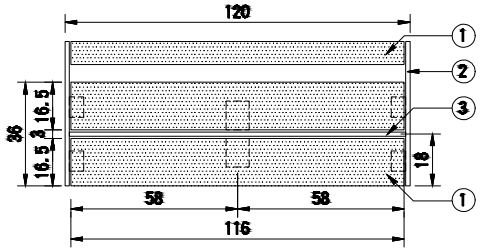

平面圖

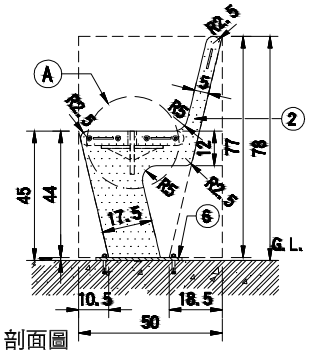

剖面圖

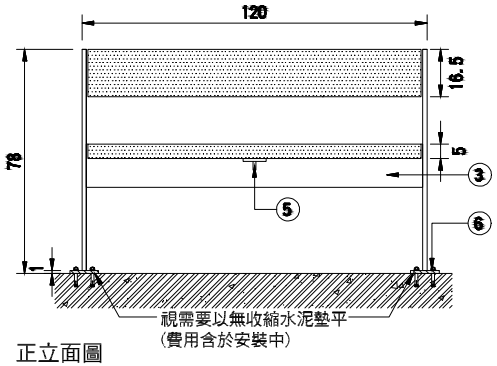

正立面圖

1 造型靠背椅細部詳圖(固定於RC面層)

比例 A3:1/20 A1:1/10　　單位:公分

備註: 全部尺寸±5mm

SanGyn 勝竣有限公司	電話: 02-2601-6090	產品編號:SJ-089JJ-1	尺寸: 如圖所示	客戶確認簽章:	日期:2025/06/05
	傳真: 02-2601-0620		材質: 如圖所示		
新北市林口區粉寮路二段129-2號	免費專線:0800-281-617	產品名稱:造型靠背木椅	安裝: 如圖所示		