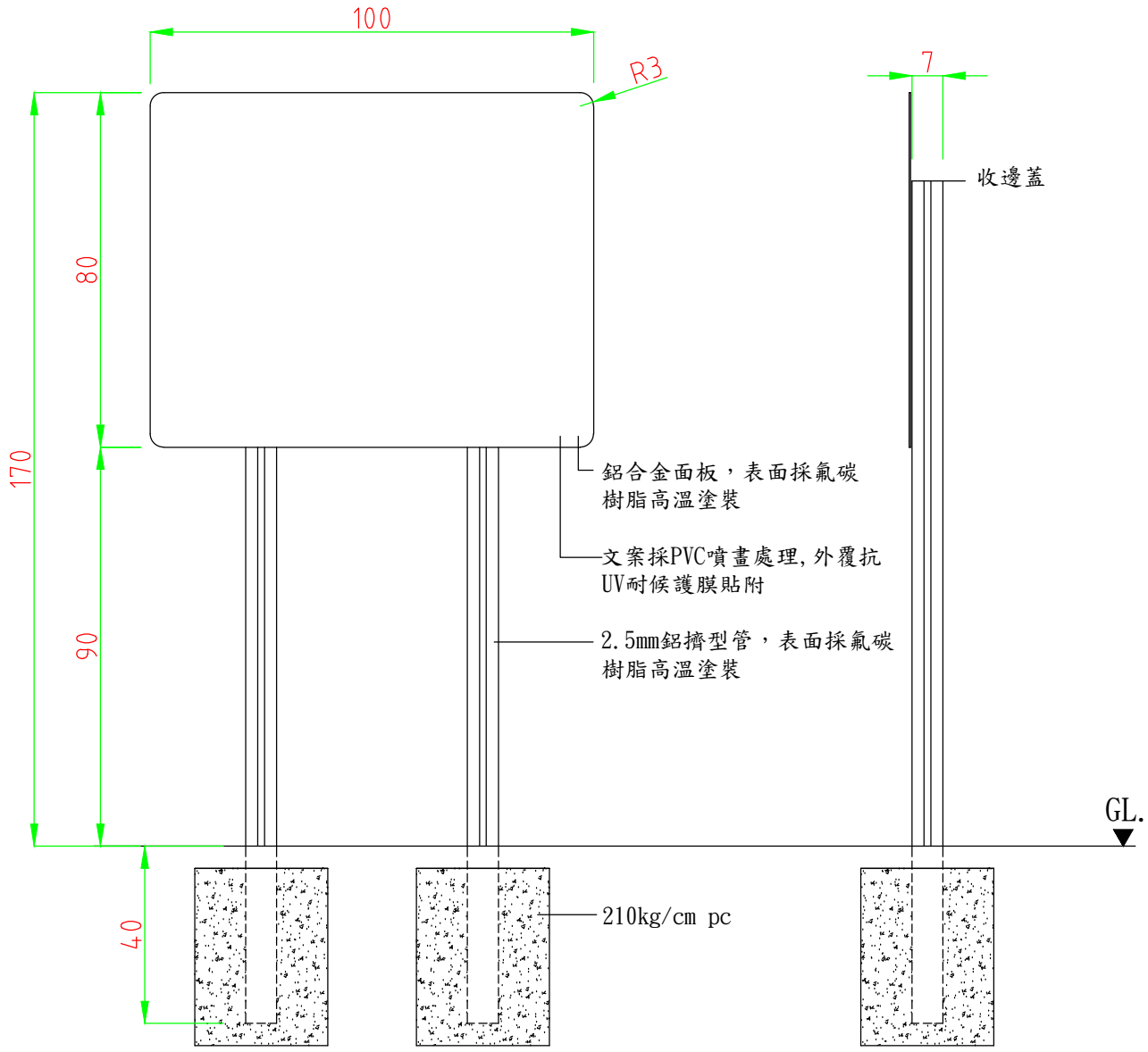

正立面圖

側視圖

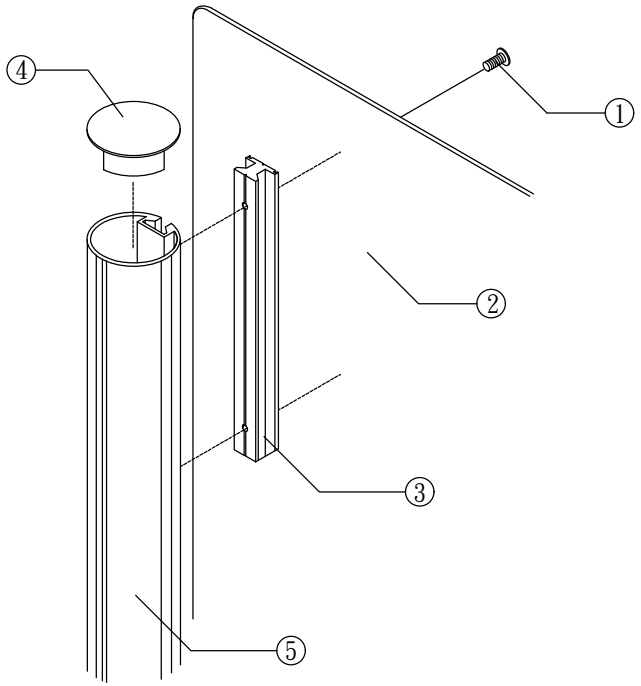

① #SUS 6mm＊10埋頭螺絲

② 鋁合金面板，表面採氟碳樹脂高溫塗裝

③ 鋁擠型管料接合器

④ 收邊蓋

⑤ 2.5mm鋁擠型管，表面採氟碳樹脂高溫塗裝

面板接合詳圖

SJ 勝竣有限公司
新北市林口區粉寮路二段129-2號
電話：02-2601-6090
傳真：02-2601-0620
免費專線：0800281617

產品型號：JH-B18-A	尺寸：如圖所示	客戶確認簽章：	備註：全部尺寸±3%
產品名稱：指示牌	材質：如圖所示		
	安裝：		