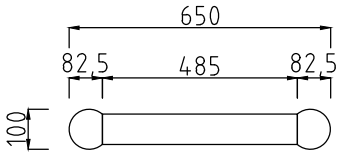

平面圖

示意圖

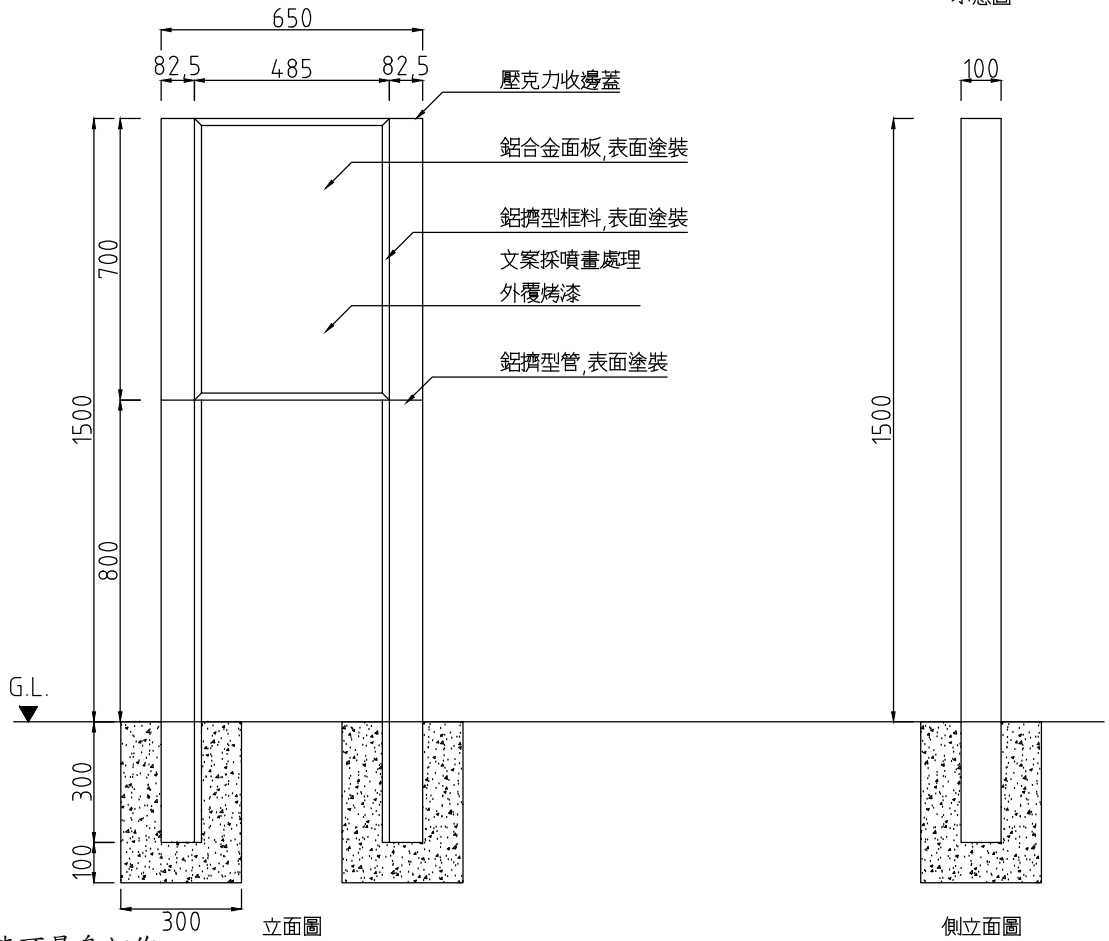

立面圖

側立面圖

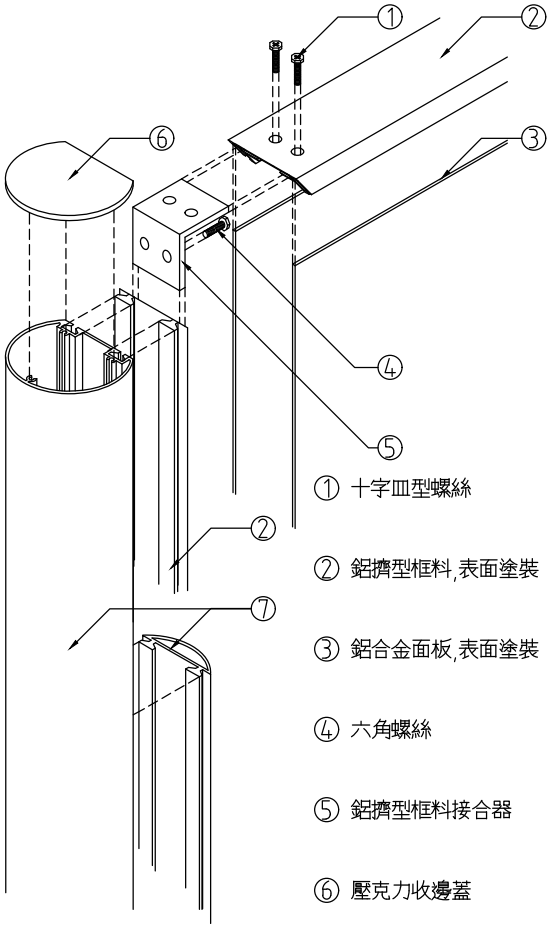

① 十字皿型螺絲

② 鋁擠型框料,表面塗裝

③ 鋁合金面板,表面塗裝

④ 六角螺絲

⑤ 鋁擠型框料接合器

⑥ 壓克力收邊蓋

⑦ 鋁擠型管,表面塗裝

面板接合詳圖

任何尺寸皆可量身訂作

全部尺寸(±3)mm

勝竣有限公司 新北市林口區粉寮路二段129-2號	電話：02-2601-6090 傳真：02-2601-0620 免費專線：0800281617	產品編號：JH-B47	尺寸：650*100*1500mm	~專業室內外景觀傢俱系列產品製造廠~ (歡迎設計營造顧問公司來電索取規範)
		產品名稱：體健設施導覽牌	材質：鋁合金	